137-A-003-M FRONT CASE

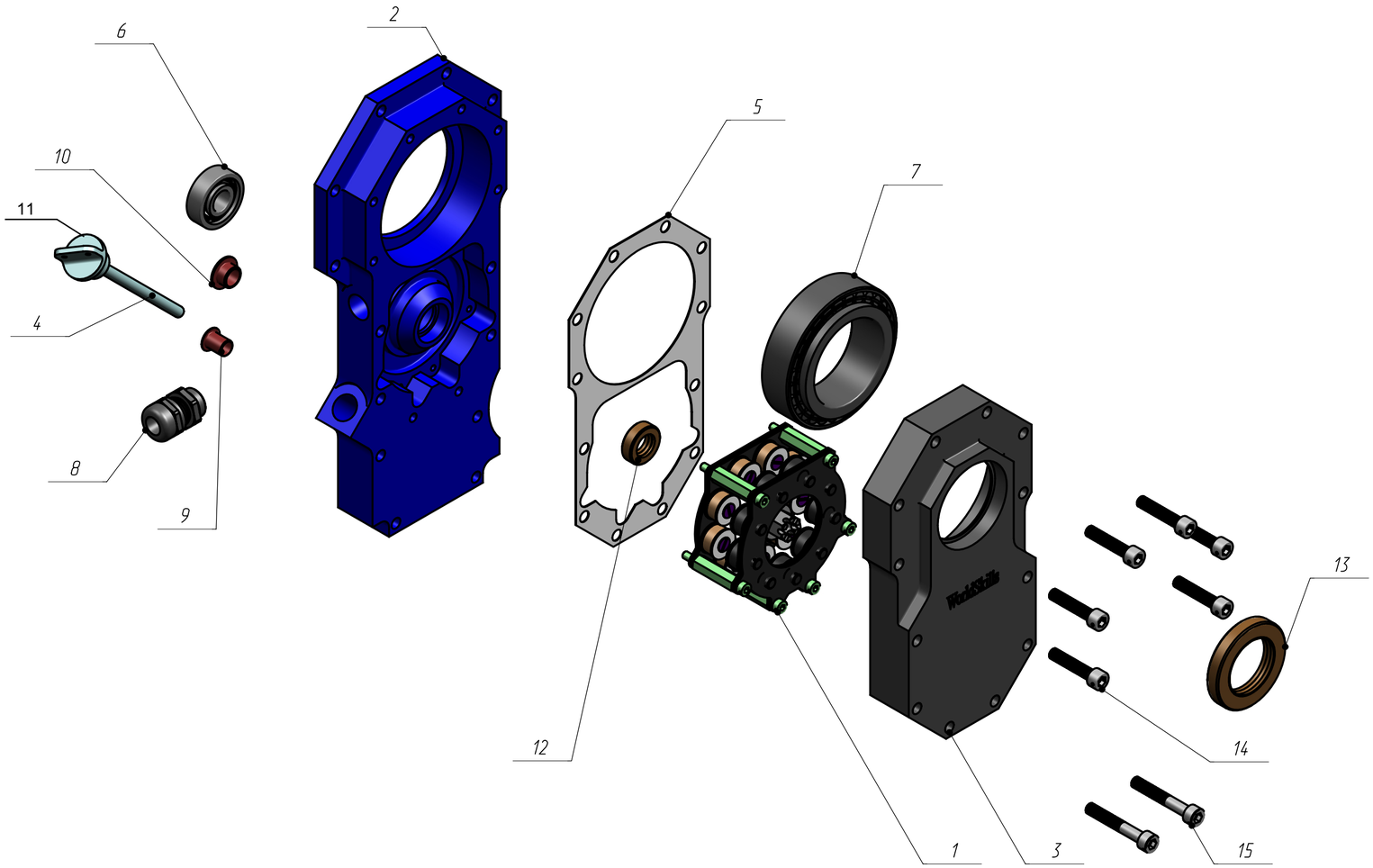

PC NO	PART NAME	QTY	Примечание
1	137-A-01 GENERATOR_ASSEMBLY	1	
2	137-P-023-M FRONT CASE	1	
3	137-P-025-M FRONT	1	
4	137-P-033-M FILLER CAP	1	
5	137-P-094-M GASKET FRONT	1	S=2.5 mm
6	BEARING CRANK FRONT_ISO 15 RBB - 0212 - 8,DE,AC,8_68	1	
7	BEARING OUTPUT FRONT_ISO 355-2 - 2CE50 - FULL,DE,AC,FULL	1	
8	CABLE GLANDS METAL_M16	1	
9	IGUS GFM-0809-12	1	
10	IGUS GFM_1012_07	1	
11	O-RINGS SERIES A_ISO_O-RING 16X1.8-A-ISO 3601-1	1	
12	OIL-SEAL-RSC-01202207-COMTECH_	1	
13	OIL-SEAL-RTC-03205008-COMTECH.	1	
14	SCREW M6 WIRELOCKING_M6 X 30	6	
15	SCREW M6 WIRELOCKING_M6 X 40	2	

Изм.	Лист	№ докум.	Подп.	Дата	137-A-003-M FRONT CASE			
Разраб.					Передняя крышка	Лит.	Масса	Масштаб
Пров.							5,10	1:2
Т.контр						Лист	Листов 1	
Н.контр								
Утв.								

Перв. примен. | Справ. № | Подп. и дата | Инв. № дубл. | Взам. инв. № | Подп. и дата | Инв. № подл.

Копировал | Формат A2